INDUSERWIS
KNOP KONIECZNY

SYSTEMY MOCOWANIA RUR

Induserwis Gerhard Konieczny, Robert Knop s. c.

biuro@induserwis.pl

Tel. 510 365 202

W niniejszym katalogu przedstawione przez nas uchwyty i mocowania do rur są wykonane zgodne z normami DIN (Deutsches Institut für Normung). Ze względu na wymogi europejskie stosuje się je w różnych gałęziach przemysłu, jako normy standardowe.

Ponadto, proponujemy:

- części skręcane,
- ruchome siedziska do rur,
- konstrukcje stalowe
- wszelkie elementy ze stali, które mogą być wykonane na specjalne zamówienie, zgodnie z podanym przez Państwa opisem lub rysunkiem technicznym.

Gwarantujemy krótki czas przygotowania oferty i realizacji zamówienia.

Oczekujemy na Państwa zapytania pod numerem telefonu lub drogą mailową.

Zapraszamy do współpracy!

Induserwis Gerhard Konieczny, Robert Knop S.C.
Tel. 510 365 202
www.induserwis.pl

INDUSERWIS
KNOP KONIECZNY

e-mail: biuro@induserwis.pl

Obejma na rury z zaokrąglonymi końcami wg DIN 3567 Typ A

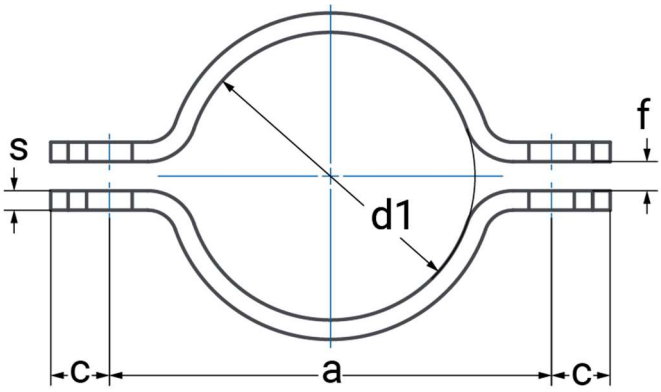

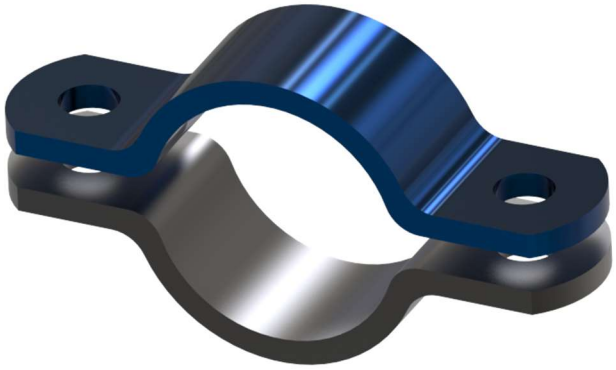

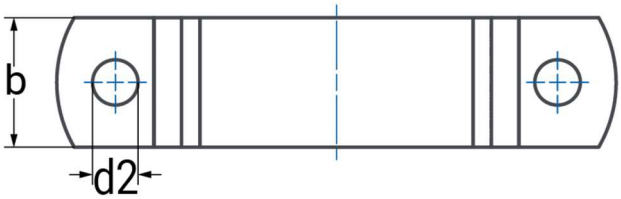

Materiały wytwórcze:

- S235
- 1.4301
- 1.4571
- 13 CrMo4-5
- 16Mo3

Typy powierzchni pokrycia:

- stal surowa
- ocynk ogniowy

Zastosowanie do rur o średnicy DN		d1	a	c	d2	f	b x s	Dedykowane śruby (dł.min)	100 par = kg bez śrub	Nr produktu
15		20	57	15	12	7	30x5	M 10x35	19	101010
	½"	21,3	59						20	101012
20		25	62						21	101014
	¾"	26,9	66						22	101016
25		30	68						23	101018
	1"	33,7	72						24	101020
32		38	76						26	101022
	1 ¼"	42,4	82						27	101024
40		44,5	84						28	101026
	1 ½"	48,3	88						30	101028
50		57	104	18	14	9	40x6	M12x40	56	101030
	2"	60,3	108						59	101032
65	2 ½"	76,1	122						67	101034
80	3"	88,9	136						74	101036

Zastosowanie do rur o średnicy DN		d1	a	c	d2	f	b x s	Dedykowane śruby (dł.min)	100 par = kg bez śrub	Nr produktu
100		108	172	24	18	11	50x8	M16x55	155	101040
	4”	114,3	178						162	101042
125		133	196						179	101044
	5”	139,7	204						189	101046
150		159	222						204	101048
	6”	168,3	232						214	101050
175	7”	193,7	258						239	101052
200		216	280						261	101054
	8”	219,1	284						266	101056
250		267	342	30	23	14	60x8	M 20x60	381	101060
	10”	273	348						390	101062
300	12”	323,9	398						449	101066
350	14”	355,6	432						486	101068
350		368	444						502	101070
400	16”	406,4	498	36	27	18	70x10	M 24x65	830	101072
		419	510						838	101074
450	18”	457,2	548						903	101076
500	20”	508	600						992	101078
		521	614						1029	101080
600	24”	609,6	702						1167	101082
700	28”	711,2	830	40	30	20		M 27x80	1370	101084
800	32”	812,8	930						1544	101086
900	36”	914,4	1030						1715	101088
1000	40”	1016	1130	50					1910	101090

Obejma na rury z zaokrąglonymi końcami wg DIN 3567 Typ B

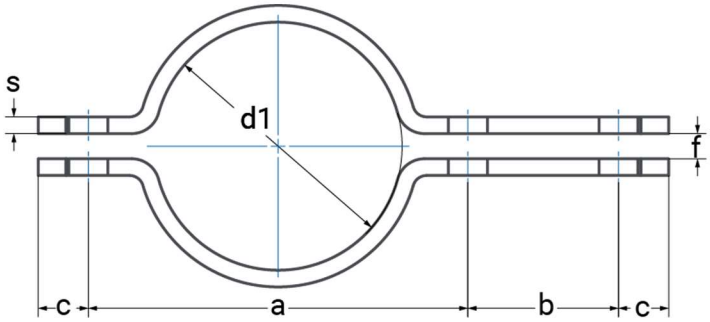

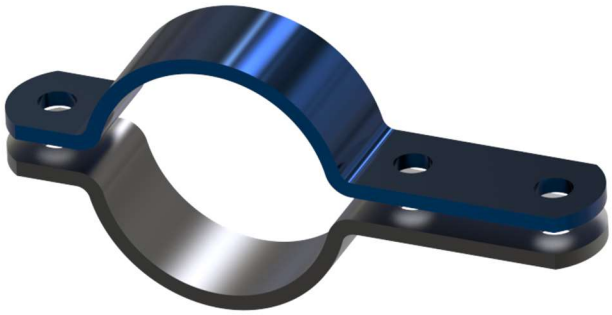

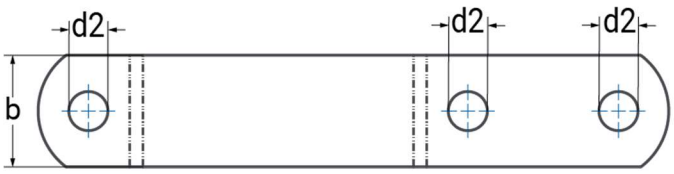

Materiały wytwórcze:

- S235
- 1.4301
- 1.4571
- 13 CrMo4-5
- 16Mo3

Typy powierzchni pokrycia:

- stal surowa
- ocynk ogniowy

Zastosowanie do rur o średnicy DN		d1	a	b	c	d2	f	b x s	Dedykowane śruby (dł.min)	100 par = kg bez śrub	Nr produktu
15		20	57	46	15	11,5	7	30x5	M 10x35	28	201010
	½”	21,3	59							29	201012
20		25	62							31	201014
	¾”	26,9	66							32	201016
25		30	68							33	201018
	1”	33,7	72							35	201020
32		38	76							36	201022
	1 ¼”	42,4	82							38	201024
40		44,5	84							39	201026
	1 ½”	48,3	88							40	201028
50		57	104	54	18	14	9	40x6	M 12x40	76	201030
	2”	60,3	108							77	201032
65	2 ½”	76,1	122							85	201034
80	3”	88,9	136							95	201036

Zastosowanie do rur o średnicy DN		d1	a	b	c	d2	f	b x s	Dedykowane śruby (dł.min)	100 par = kg bez śrub	Nr produktu
100		108	172	70	24	18	11	50x8	M 16x55	203	201040
	4”	114,3	178							206	201042
125		133	196							220	201044
	5”	139,7	204							225	201046
150		159	222							240	201048
	6”	168,3	232							252	201050
175	7”	193,7	258							280	201052
200		216	280							300	201054
	8”	219,1	284							310	201056
250		267	342	86	30	23	14	60x8	M 20x60	440	201060
	10”	273	348							450	201062
300	12”	323,9	398							510	201066
350	14”	355,6	432							575	201068
		368	444							595	201070
400	16”	406,4	498	104	36	27	18	70x10	M 24x60	960	201072
		419	510							980	201074
450	18”	457,2	548							1035	201076
500	20”	508	600							1130	201078
		521	614							1150	201080
600	24”	609,6	702							1352	201082
700	28”	711,2	830	120	40	30	20		M 27x80	2180	201084
800	32”	812,8	930							2410	201086
900	36”	914,4	1030							2655	201088
1000	40”	1016	1130	140	50					3740	201090

Obejma na rury z zaokrąglonymi końcami wg DIN 3567 Typ D

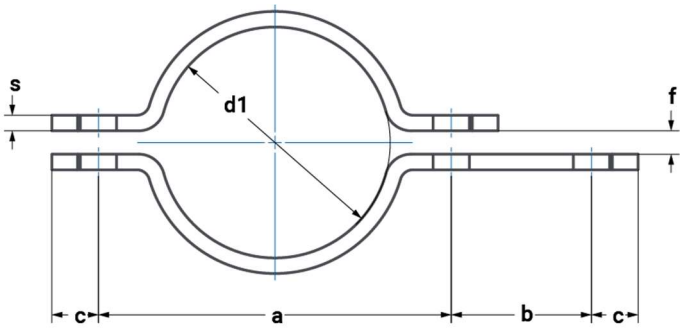

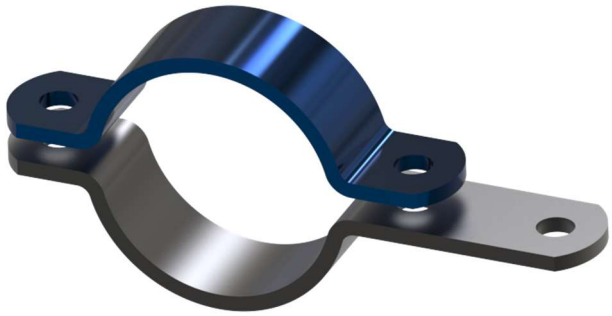

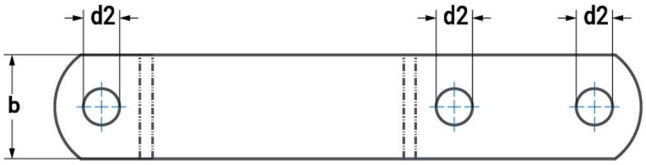

Materiały wytwórcze:

- S235
- 1.4301
- 1.4571

Typy powierzchni pokrycia:

- stal surowa
- ocynk ogniowy

Zastosowanie do rur o średnicy		d1	a	b	c	d2	f	b x s	Dedykowane śruby (dł. min)	Nr produktu
15		20	57	46	15	12	7	30x5	M 10x35	301010
	½”	21,3	59							301012
20		25	62							301014
	¾”	26,9	66							301016
25		30	68							301018
	1”	33,7	72							301020
32		38	76							301022
	1 ¼”	42,4	82							301024
40		44,5	84							301026
	1 ½”	48,3	88							301028
50		57	104	54	18	14	9	40x6	M 12x40	301030
	2”	60,3	108							301032
65	2 ½”	76,1	122							301034
80	3”	88,9	136							301036

Zastosowanie do rur o średnicy		d1	a	b	c	d2	f	b x s	Dedykowane śruby (dł. min)	Nr produktu
100		108	172	70	24	18	11	50x8	M 16x55	301040
	4”	114,3	178							301042
125		133	196							301044
	5”	139,7	204							301046
150		159	222							301048
	6”	168,3	232							301050
175	7”	193,7	258							301052
200		216	280							301054
	8”	219,1	284							301056
250		267	342	86	30	23	14	60x8	M 20x60	301060
	10”	273	348							301062
300	12”	323,9	398							301066
350	14”	355,6	432							301068
350		368	444							301070
400	16”	406,4	498	104	36	27	18	70x10	M 24x65	301072
		419	510							301074
450	18”	457,2	548							301076
500	20”	508	600							301078
		521	614							301080

Obejma na rury z możliwością docisku wg DIN 1593 – wersja ciężka

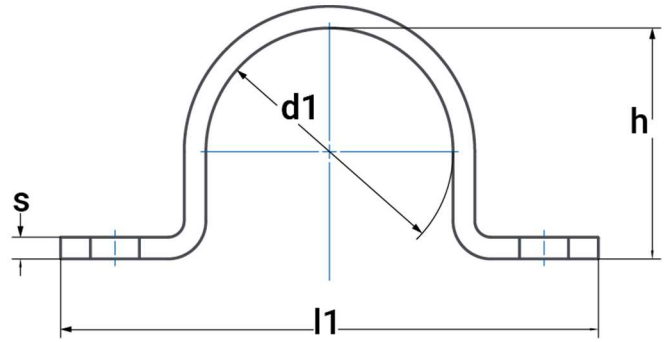

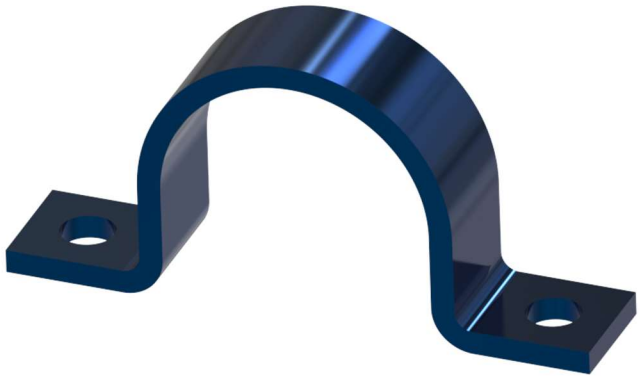

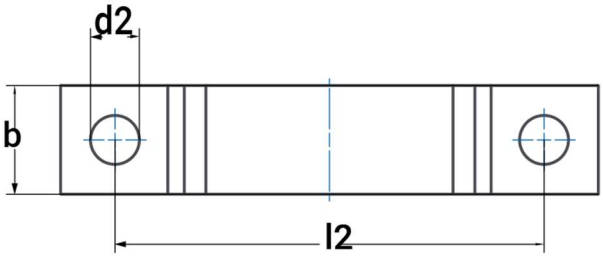

Materiały wytwórcze:

- S235
- 1.4301
- 1.4571

Typy powierzchni pokrycia:

- stal surowa
- ocynk galwaniczny

Zastosowanie do rur o średnicy	d1	d2	h	l_1	l_2	b x s	100 par = kg bez śrub	Nr produktu
5,5-7	7	6,6	5	44	28	16x2	1,2	401007
7,0-9	9		6	48	32	20x2	1,6	401009
9,5-13	13		9	52	36`		1,9	401013
13-15,5	15,5		12	56	40		2,1	401015
15,5-19	19		15	60	44		2,4	401019
20-23	23	11	19	82	56	25x3	6,1	401023
23-26	26		22	84	58		6,5	401026
26-28,5	28,5		24	90	64		7,1	401028
28,5-31	31		27				7,3	401031
33-36	36		32	106	80	30x5	17,2	401036
36-39	39		34	110	84		18,1	401039

Zastosowanie do rur o średnicy	d1	d2	h	l_1	l_2	b x s	100 par = kg bez śrub	Nr produktu
39-43	43	14	38	120	88	30x5	19,9	401043
43-46	46		41	122	90		20,8	401046
46-49	49		44				21,2	401049
53-58	58		52	142	110	40x5	33,4	401058
58-61	61		57				34,5	401061
67-71	71		66	152	120		38,5	401071
73-77	77	18	72	176	136		43,6	401077
78-81	81		76	184	144		45,8	401081
86-91	91		85	198	158	40x8	79,6	401091
99-103	103		98	214	174		88,9	401103
105-109	109		104	220	180		92,6	401109
110-115	115		109	226	186		96,1	401115

Obejma na rury z możliwością docisku wg DIN 1592- wersja ciężka

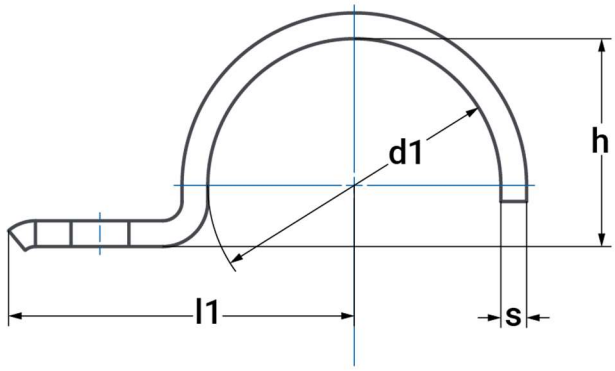

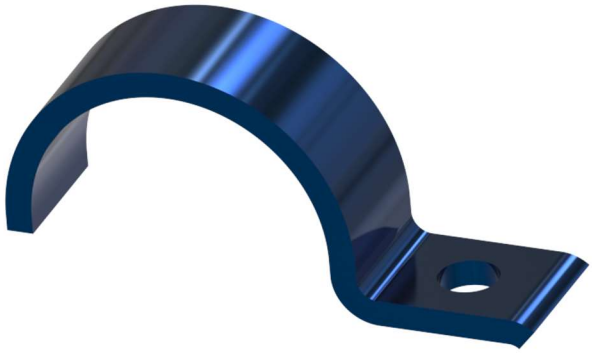

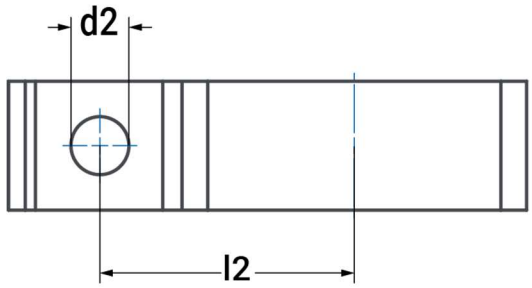

Materiały wytwórcze:

- S235
- 1.4301
- 1.4571

Typy powierzchni pokrycia:

- stal surowa
- ocynk galwaniczny

Zastosowanie do rur o średnicy zewnętrznej	d1	d2	h	l_1	l_2	b x s	Śruby	100 szt.= kg	Nr produktu
5,5-7	7	6,6	5	22	14	16x2	M6	0,8	140007
7-9	9		6	27	18	20x2		1,1	140009
9,5-13	13	11	9	40	25	25x3	M10	3,5	140013
13-15,5	15,5		12	41	26			3,7	140015
15,5-19	19		15	43	28			4,2	140019
20-23	23	14	19	51	35	30x5	M12	10,0	140023
23-25	26		22	52	36			10,8	140026
25-28,5	28,5		24	53	37			11,4	140028
28,5-31	31		27	55	39			12,5	140031
33-36	36		32	57	41	40x5		18,2	140036
36-39	39		34	59	43			19,2	140039
39-43	43	18	38	68	48		M16	21,8	140043
43-46	46		41	70	50			23,0	140046
46-49	49		44	73	53	40x8		39,5	140049
49-52	52*		47	76	56			41,0	140052
53-58	58		52	78	58			44,0	140058
58-61	61		57	80	60			47,2	140061

*podobne do DIN

Obejma na rury z możliwością docisku wg DIN 1596- wersja lekka

Zastosowanie do rur o średnicy	d1	d2	h	l_1	l_2	b x s	Śruby	100 szt.= kg	Nr produktu
5,5-7	7	6,6	5	26	14	16x2	M6	0,7	150007
7-9	9		6	28	16			0,8	150009
9,5-13	13		9	30	18	20x2		1,3	150013
13-15,5	15,5		12	32	20			1,5	150015
15,5-19	19		15	34	22			1,8	150019
20-23	23	9	19	43	28	25x3	M8	4,2	150023
23-26	26		22	44	29			4,6	150026
26-28,5	28,5		24	47	32			5	150028
28,5-31	31		27					5,5	150031
31-33	33		29	56	36			6,6	150033
33-36	36	11	32	57	40	30x3	M10	7,8	150036
36-39	39		34	59	42			8,2	150039
39-43	43		38	61	44			9	150043
43-46	46		41	62	45			9,5	150046
46-49	49	12	44	67	48	40x4	M12	18,1	150049
49-52	52*		47	72	53			19,4	150052
53-58	58		52	74	55			21,3	150058
58-61	61		56	77	58			22,5	150061

*podobne do DIN

Mocowanie do kabli wg DIN 72573

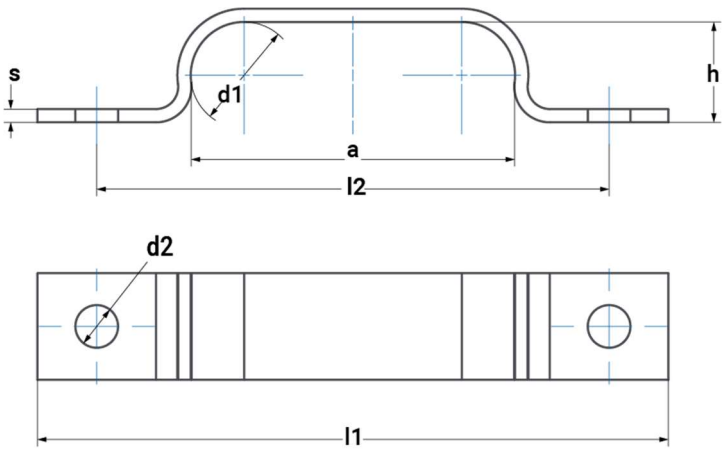

Materiały wytwórcze:

- S235
- 1.4571

Typy powierzchni pokrycia:

- ocynk galwaniczny

Dla kabli	Ød1	a	Ød2	h	l_1	l_2	b x s	100 szt.= kg	Nr produktu
1	4		4,8	3,5	29	17	10x1	0,23	160010
	5			4,5	30	18		0,27	160011
	6			5,5	32	20		0,29	160012
	7			6,5	32	20		0,32	160013
	8			7,5	34	22		0,34	160014
	10			9,5	34	22		0,37	160015
	12		5,8	11,3	46	32	12x1,5	0,85	160016
	15			14,3	50	36		0,98	160017
	16			15,3	50	36		0,99	160018
	18		7	17,3	50	36		1,05	160019
	20			19,3	52	38		1,12	160020
	22			21,3	54	40		1,22	160021

Dla kabli	Ød1	a	Ød2	h	l_1	l_2	b x s	100 szt.= kg	Nr produktu
2	4	8,5	4,8	3,5	33	21	10x1	0,25	160022
	5	10,5		4,5	35	23		0,31	160023
	6	12,5		5,5	38	26		0,34	160024
	7	14,5		6,5	39	27		0,37	160025
	8	16,5		7,5	42	30		0,41	160026
	10	20,5		9,5	44	32		0,45	160027
	12	24,5	5,8	11,3	58	44	12x1,5	1,02	160028
	15	30,5		14,3	66	52		1,21	160029
	16	32,5		15,3	66	52		1,23	160030
	18	36,5	7	17,3	69	55		1,32	160031
	20	40,5		19,3	73	59		1,42	160032
	22	44,5		21,3	77	63		1,52	160033
3	4	12,5	4,8	3,5	39	27	10x1	0,34	160034
	5	15,5		4,5	41	29		0,36	160035
	6	18,5		5,5	45	33		0,41	160036
	7	21,5		6,5	47	35		0,43	160037
	8	24,5		7,5	51	39		0,48	160038
	10	30,5		9,5	55	43		0,53	160039
	12	36,5	5,8	11,3	71	57	12x1,5	1,21	160040
	15	45,5		14,3	81	67		1,41	160041
	16	48,5		15,3	81	67		1,45	160042
	18	54,5	7	17,3	87	73		1,58	160043
	20	60,5		19,3	93	79		1,7	160044
	22	66,5		21,3	99	85		1,83	160045
4	4	17	4,8	3,5	44	32	10x1	0,37	160046
	5	21		4,5	46	34		0,4	160047
	6	25		5,5	51	39		0,45	160048
	7	29		6,5	54	42		0,48	160049
	8	33		7,5	59	47		0,54	160050
	10	41		9,5	67	55		0,63	160051
	12	49	5,8	11,3	83	69	12x1,5	1,38	160052
	15	61		14,3	95	81		1,62	160053
	16	65		15,3	95	81		1,7	160054
	18	73	7	17,3	105	91		1,83	160055

Dla kabli	Ød1	a	Ød2	h	l_1	l_2	b x s	100 szt.= kg	Nr produktu
5	4	21	4,8	3,5	48	36	10x1	0,41	160056
	5	26		4,5	53	41		0,47	160057
	6	31		5,5	57	45		0,5	160058
	7	36		6,5	63	51		0,52	160059
	8	41		7,5	68	56		0,6	160060
	10	51		9,5	77	65		0,71	160061
	12	61	5,8	11,3	95	81	12x1,5	1,6	160062
6	4	25	4,8	3,5	52	40	10x1	0,44	160063
	5	31		4,5	58	46		0,5	160064
	6	37		5,5	64	52		0,56	160065
	7	43		6,5	72	60		0,63	160066
	8	49		7,5	76	64		0,68	160067
	10	61		9,5	90	78		0,81	160068
7	4	29,5	4,8	3,5	56	44	10x1	0,47	160069
	5	36,5		4,5	64	52		0,54	160070
	6	43,5		5,5	72	60		0,62	160071
	7	50,5		6,5	78	66		0,68	160072
	8	57,5		7,5	86	74		0,75	160073
8	4	33,5	4,8	3,5	60	48	10x1	0,5	160074
	5	41,5		4,5	68	56		0,57	160075
	6	49,5		5,5	76	64		0,65	160076
	7	57,5		6,5	85	73		0,73	160078
9	4	37,5	4,8	3,5	64	52	10x1	0,53	160079
	5	46,5		4,5	74	62		0,62	160080
	6	55,5		5,5	82	70		0,7	160081
10	4	42	4,8	3,5	68	56	10x1	0,57	160082
	5	52		4,5	78	66		0,65	160083
	6	62		5,5	90	78		0,76	160084
11	4	46	4,8	3,5	72	60	10x1	0,6	160085
	5	57		4,5	84	72		0,7	160086
	6	68		5,5	96	84		0,8	160087
12	4	50	4,8	3,5	77	65	10x1	0,64	160088
	5	62		4,5	90	78		0,75	160089
	6	74		5,5	102	90		0,87	160090

Mocowanie do kabli wg DIN 72571

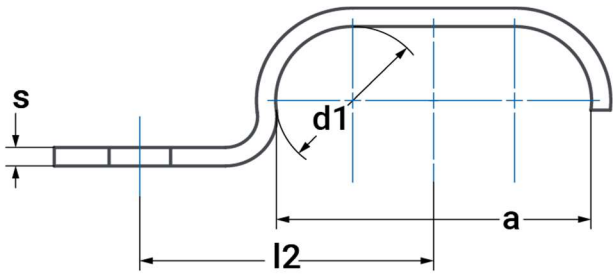

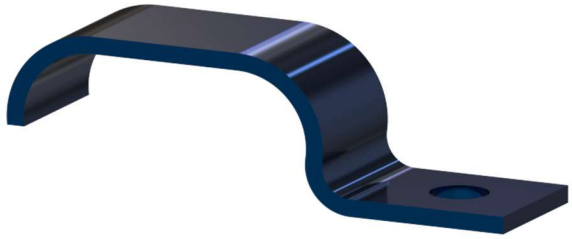

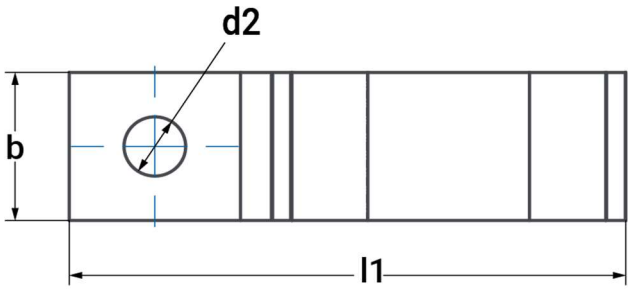

Materiały wytwórcze:

- S235
- 1.4571

Typy powierzchni pokrycia:

- ocynk galwaniczny

Dla kabli	Ød1	a	Ød2	h	l_1	l_2	b x s	100 szt.= kg	Nr produktu
1	4		4,8	3,5	18	9	10x1	0,17	180010
	5			4,5	18,5	9		0,19	180011
	6			5,5	20	10		0,21	180012
	7			6,5	20,5	10		0,22	180013
	8			7,5	22	11		0,24	180014
	9*			8,5	22,5	11		0,25	180015
	10			9,5	23	11		0,27	180016
	11		5,8	10,5	30	15	12x1,5	0,55	180017
	12			11,5	30,5	16		0,61	180018
	15			14,3	34	18		0,71	180019
	16			15,3	35	18		0,72	180020
	18		7	17,3	35,5	18		0,79	180021
	20			19,3	37,5	19		0,85	180022
	22			21,3	39,5	20		0,92	180023
	24*			23,3	14,5	21		0,93	180024
2	4	8,5	4,8	3,5	22,5	11	10x1	0,2	180025
	5	10,5		4,5	24	11,5		0,23	180026
	6	12,5		5,5	26,5	13		0,26	180027
	7	14,5		6,5	28	13,5		0,28	180028
	8	16,5		7,5	30,5	15		0,31	180029
	10	20,5		9,5	33,5	16		0,35	180030
	12	24,5	5,8	11,3	43	22	12x1,5	0,75	180031
	15*	30,5		14,5	49	25,3		0,85	180032

Płytki ślizgowe

Typ I

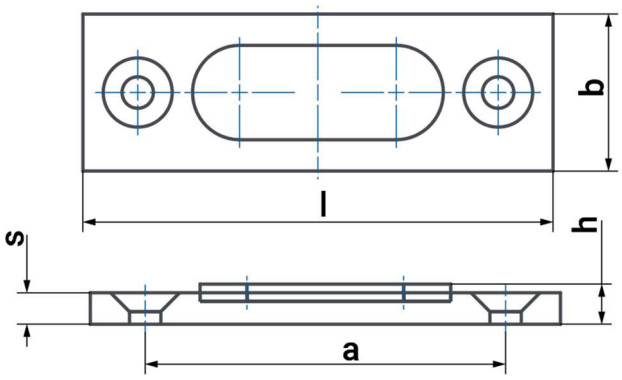

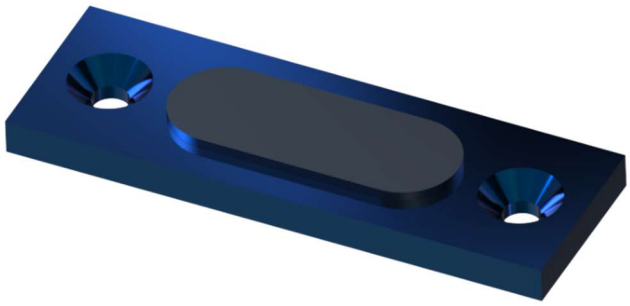

Typ	bxs	l	h	a	PTFE	Śruby	
I	50x10	150	12	115	80x30	DIN 7991	M10

Typ II

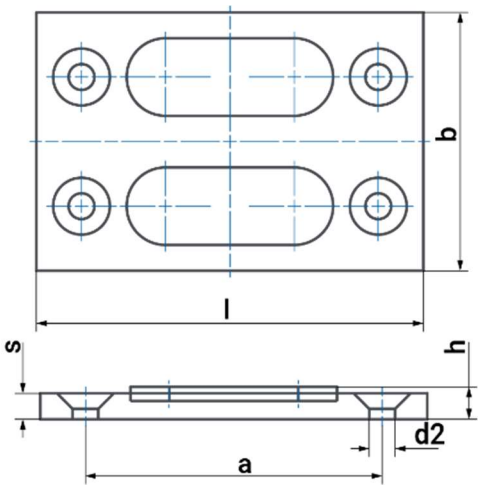

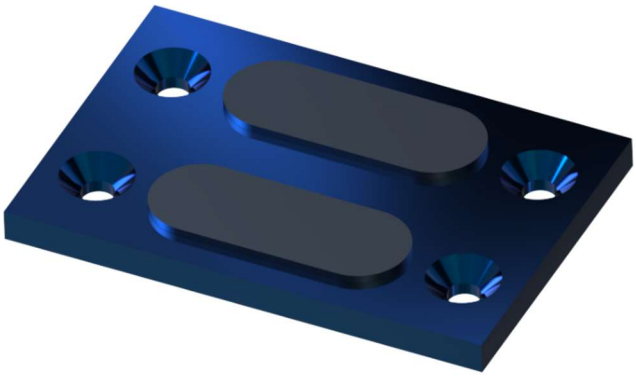

Typ	bxs	l	h	a	PTFE	Śruby	
II	100x10	150	12	115	80x30	DIN 7991	M10

Materiały wytwórcze:

- S235
- wkładka teflonowa z PTFE

Typy powierzchni pokrycia:

- ocynk ogniowy

Typ III – do przyspawania

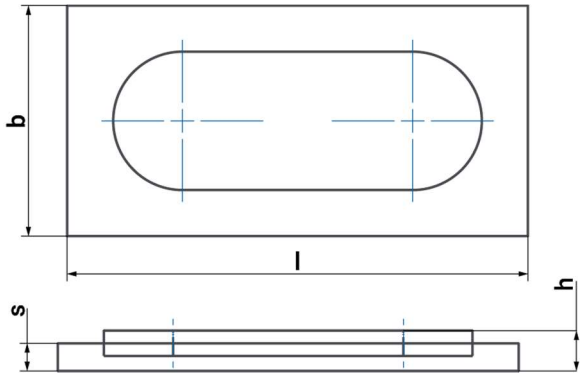

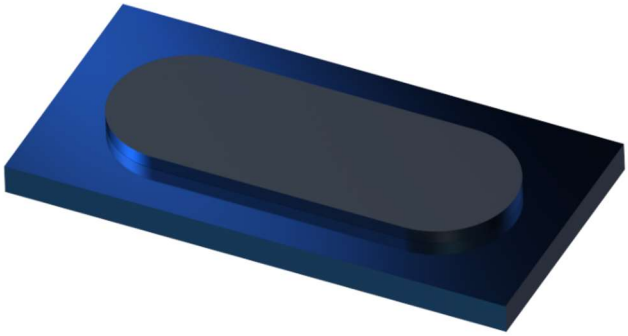

Typ	b x s	l	h	PTFE
III	50x6	100	8	80x30

Typ IV – do przyspawania

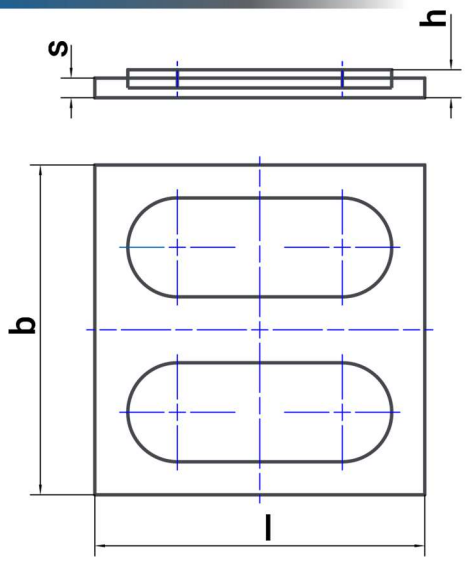

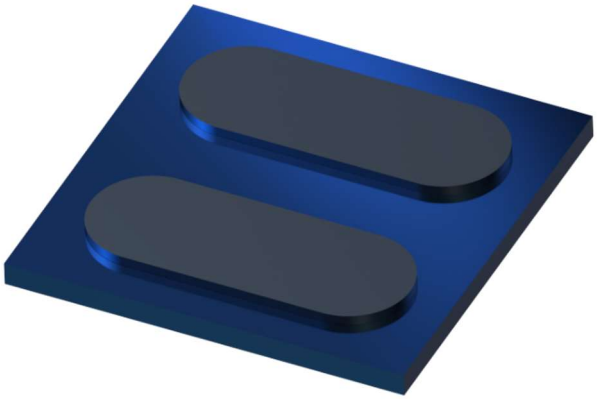

Typ	b x s	l	h	PTFE
IV	100x6	100	8	80x30

Materiały wytwórcze:

- S235
- wkładka teflonowa z PTFE

Typy powierzchni pokrycia:

- ocynk ogniowy

Prowadnice

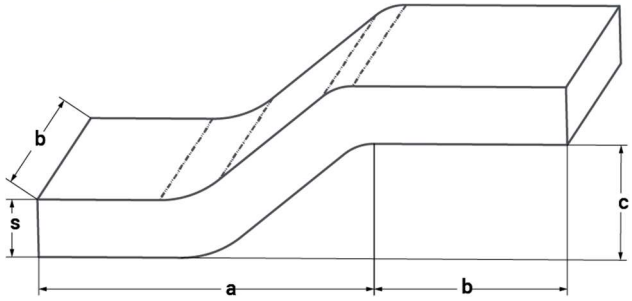

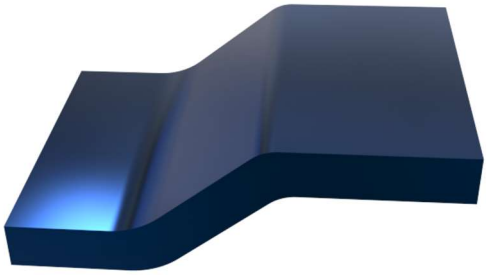

Materiały wytwórcze:

- S235
- inne na zamówienie

Typ	b x s	a	b	c	Kg/100	Nr produktu
1	40x6	35	20	12	10,4	500001
2	50x8				20,0	500002
3	60x8	40	30	18	27,5	500003
4	70x10				46,8	500004

Prowadnice ocynkowane z otworami do przykręcenia na zamówienie.

Uchwyt z pręta okrągłego NW 15-500 wg DIN 3570 Typ A

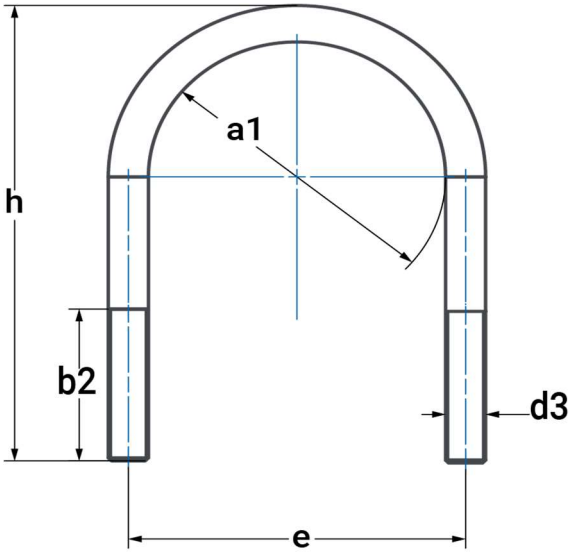

Materiały wytwórcze:

- S235
- 1.4301
- 1.4571

Typy powierzchni pokrycia:

- stal surowa
- ocynk galwaniczny

Dostosowanie do rur o średnicach NW	d1	a1	Gwint b2	d3	e	h	100 szt. = kg bez nakrętek	Nr produktu
15	22	23	30	M10	33	60	6	421015
20	25	30	40		40	70	7,4	421020
	26,9							
25	30	38			48	76	8,1	421025
	33,7							
32	38	46	50		56	86	9,4	421032
	42,4							
40	44,5	52			62	92	10,2	421040
	48,3							
50	57	64		M12	76	109	17	421050
	60,3							
65	76,1	82			94	125	20,3	421065
80	88,9	94			106	138	22,6	421080

Dostosowanie do rur o średnicach NW	d1	a1	Gwint b2	Gwint d3	e	h	100 szt. = kg bez nakrętek	Nr produktu
100	108	120	60	M16	136	171	54	421100
	114,3							
125	133	148			164	191	61	421125
	139,7							
150	159	176			192	217	70	421150
	168,3							
175	191	202			218	249	80	421175
	193,7							
200	216	228	70	M20	248	283	140	421200
	219,1							
250	267	282			302	334	168	421250
	273							
300	318	332			352	385	194	421300
	323,9							
350	355,6	378		M24	402	435	311	421350
	368							
400	406,4	428			452	487	350	421400
	419							
500	508	530			554	589	426	421500
	521							

Uchwyt z pręta okrągłego NW 15-80 wg DIN 3570 Typ B

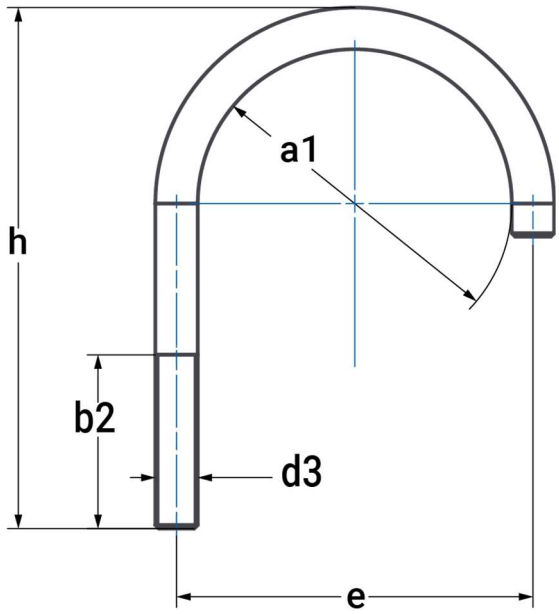

Materiały wytwórcze:

- S235
- 1.4301
- 1.4571

Typy powierzchni pokrycia:

- stal surowa
- ocynk galwaniczny

Dostosowanie do rur o średnicach NW	d1	a1	Gwint b	Gwint d3	e	h1	h2	100 szt. = kg bez nakrętek	Nr produktu
15	22	23	30	M10	33	60	24	4,2	422015
20	25	30	40	M10	40	70	28	5,4	422020
	26,9								
25	30	38		M10	48	76	31	6	422025
	33,7								
32	38	46	50	M10	56	86	37	7	422032
	42,4								
40	44,5	52		M10	62	92	40	7,7	422040
	48,3								
50	57	64		M12	76	109	49	12,8	422050
	60,3								
65	76,1	82		M12	94	125	57	15,5	422065
80	88,9	94		M12	106	138	66	17,7	422080

Cybant kwadratowy

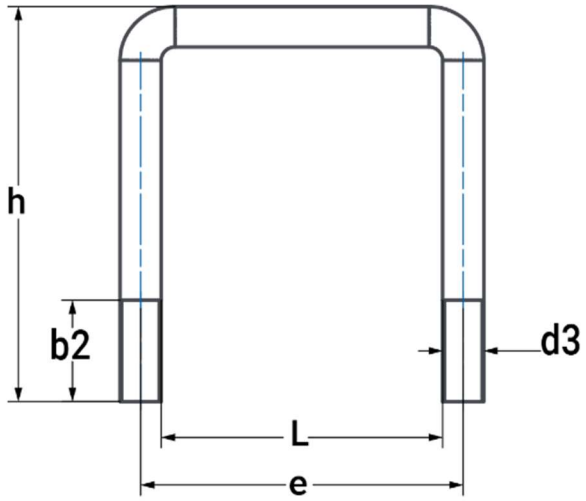

Materiały wytwórcze:

- S235
- 1.4301
- 1.4571

Typy powierzchni pokrycia:

- stal surowa
- ocynk galwaniczny

NW	d3	b2	e	h	X	Y	R	VK	kg/szt.	Nr produktu
40	M10	30	52	70	54	30	6	40x40	0,085	423040
50			62	80	64	40		50x50	0,100	423050
60			72	95	79	50		60x60	0,120	423060
70			82	105	89	60		70x70	0,135	423070
80	M12		94	117	97	66	8	80x80	0,217	423080
90			104	127	107	76		90x90	0,238	423090
100			114	137	117	86		100x100	0,260	423100
120			134	157	137	106		120x120	0,303	423120
140	M16	40	158	191	165	122	10	140x140	0,668	423140
160			178	211	185	142		160x160	0,747	423160
200			218	251	225	182		200x200	0,905	423200

Dodatkowy wariant uchwytu na zamówienie:

Siedzisko dla rur – Typ I i Typ II z jedną lub dwiema przyspawanymi obejmami na rury wg DIN 3567 Typ A

Typ I – jedna obejma

Typ II – dwie obejmy

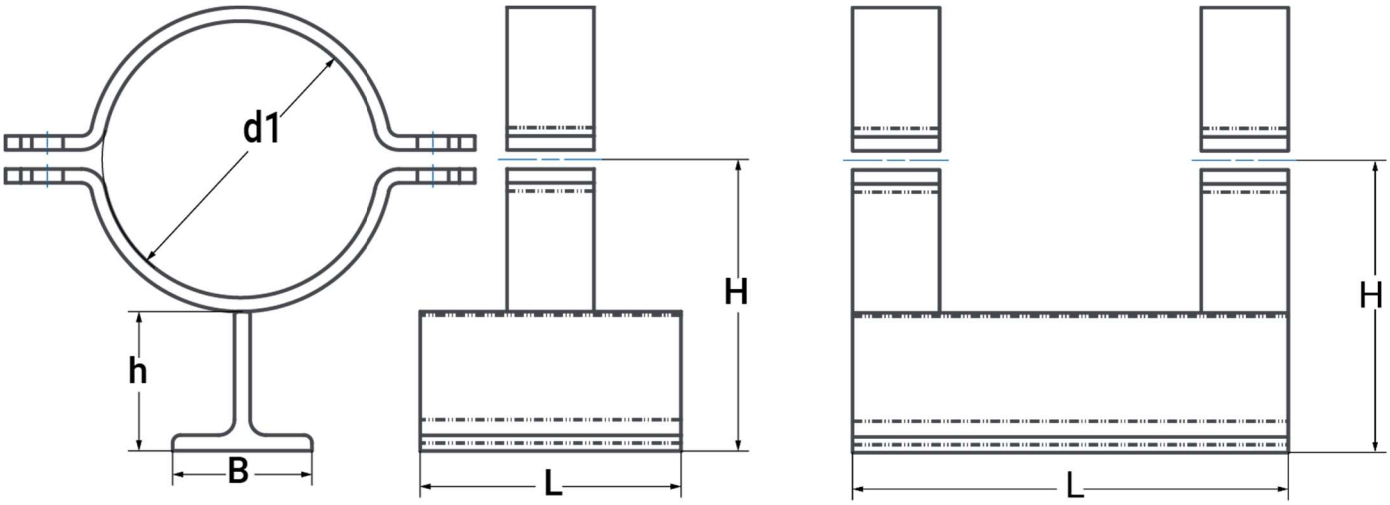

Materiały wytwórcze:

- S235
- 1.4301
- 1.4571

Typy powierzchni pokrycia:

- stal surowa
- ocynk ogniowy

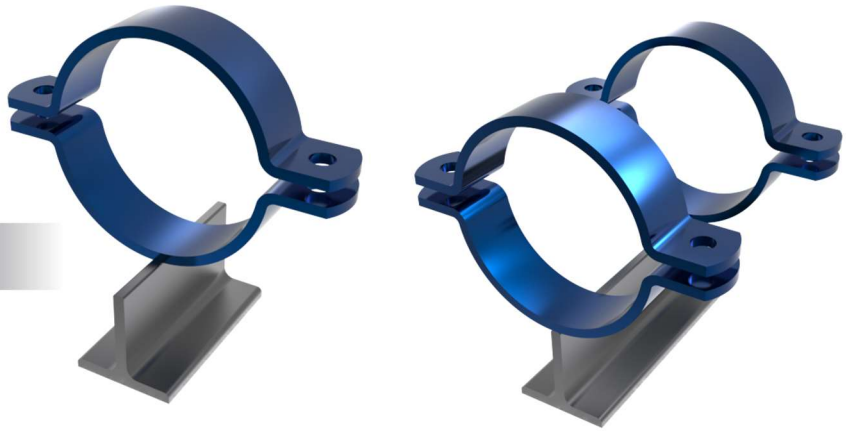

Rura D	Typ I L	Typ II L	B/h	H	Kg/szt. Typ I	Kg/szt. Typ II	Nr produktu
21,3	100	200	60/60	76	0,83	1,66	501022
26,9				79	0,85	1,70	501027
33,7				82	0,87	1,75	501034
42,4				87	0,91	1,82	501043
48,3				90	0,93	1,86	501049
57,0				95	1,20	2,39	501057
60,3				96	1,22	2,45	501061
76,1				104	1,30	2,61	501076
88,9				110	1,37	2,74	501089

d1	Typ I L	Typ II L	B/h	H	Kg/szt. Typ I	Kg/szt. Typ II	Nr produktu
108,0	150	250	60/60	122	2,5	4,69	501108
114,3				126	2,57	4,82	501114
133,0				135	2,76	5,16	501133
139,7				138	2,84	5,36	501140
159,0	150	250	80/80	168	3,68	6,82	501159
168,3				173	3,77	7,01	501168
193,7				185	4,02	7,5	501194
219,1				198	4,28	8,03	501219
267,0	150	300		222	5,44	10,88	501267
273,0				225	5,53	11,07	501273
323,9				250	6,12	12,23	501324
355,6				266	6,49	12,98	501356
368,0				272	6,64	13,29	501368
406,4				293	9,93	19,87	501406
419,0				300	10,01	20,02	501419
508,0				344	11,55	23,10	501508
521,0				351	11,93	23,85	501521

Przesuwne siedzisko do rur – typ ciężki z obejmami na rury wg DIN 3567 Typ A

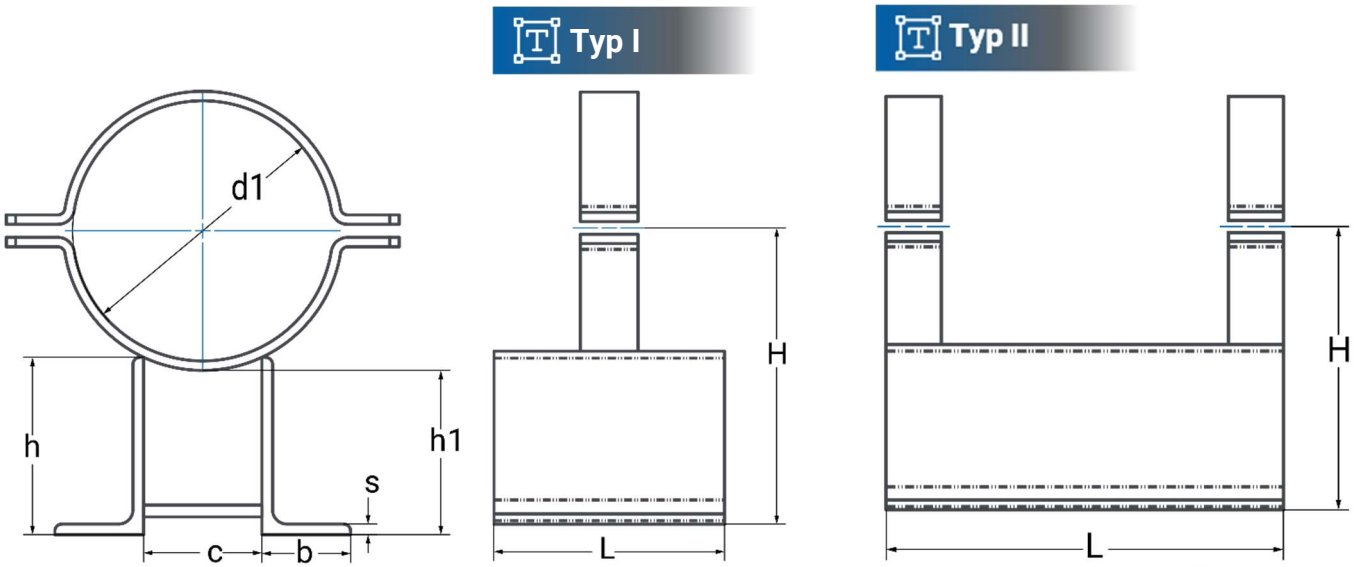

Materiały wytwórcze:

- S235
- 1.4301
- 1.4571

Typy powierzchni pokrycia:

- stal surowa
- ocynk ogniowy

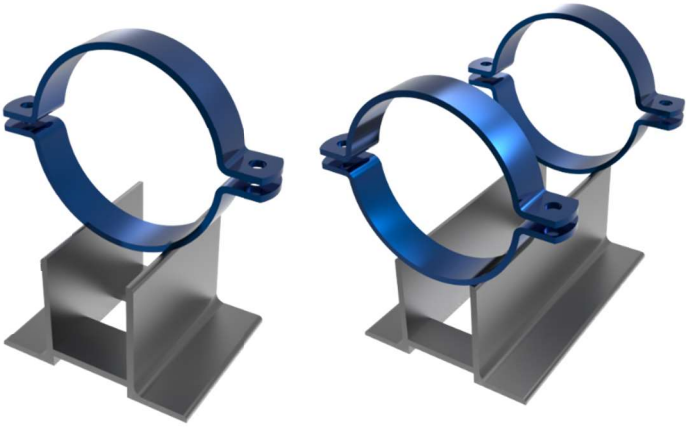

D	Typ I L	Typ II L	H	C	Kątownik	Kg/szt. Typ I	Kg/szt. Typ II	Nr produktu
219,0	200	360	257	50x10 L100	150/75/9	9,60	17,19	531219
273,0			286			10,85	19,68	531273
323,9			310	50x10 L115		11,55	21,10	531324
355,6			354	50x10 L130	180/90/10	14,13	25,60	531356
368,0			360			14,29	25,91	531368
406,4		400	381	60x12 L145		18,20	34,75	531406
419,0			387			18,27	34,90	531419
457,2			407	60x12 L150		18,98	36,26	531457
508,0			433			19,87	38,04	531508
521,0			440			20,24	38,65	531521
609,6			499	60x12 L200	200/100/12	23,19	47,5	531610
711,2			549	100x15 L220		27,14	54,48	531712
812,8			597	100x15 L250		29,21	58,66	531813
914,4			646	100x15 L280		31,26	62,79	531915
1016,0			696	100x15 L300		33,44	67,17	531016

Przykładowe zawiesia stałe realizowane na indywidualne zamówienie klienta

Zawiesie regulowane stałe IS typ I

Regulowana długość (mm)

235-340

Mocowanie

Śruby lub kotwy M12

Obejma

Płaskownik 30x3 mm

d1

DN50 – DN250

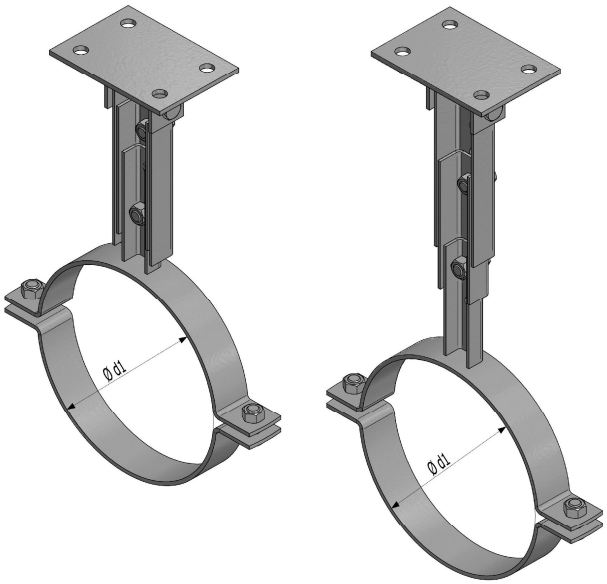

Zawiesie regulowane stałe IS typ II

Regulowana długość (mm)

350-545

Mocowanie

Śruby lub kotwy M12

Obejma

Płaskownik 30x3 mm

d1

DN50 – DN250

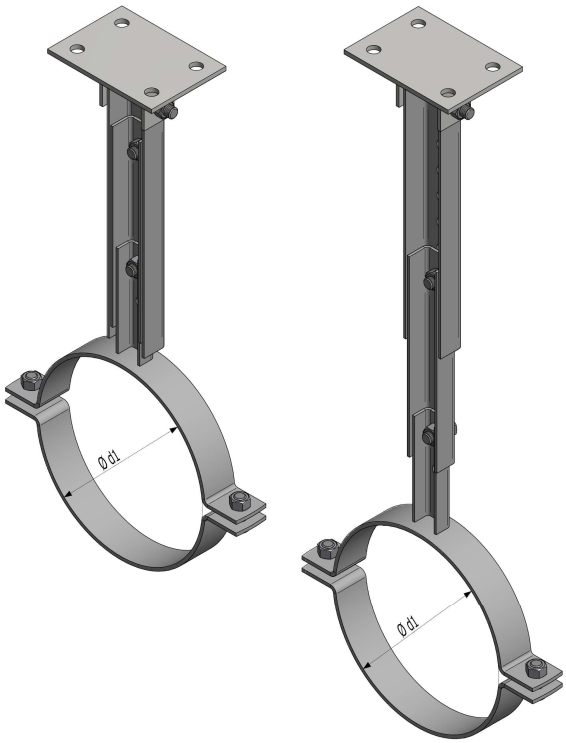

Przykładowe zawiesia stałe realizowane na indywidualne zamówienie klienta

Zawiesie regulowane stałe IS typ I

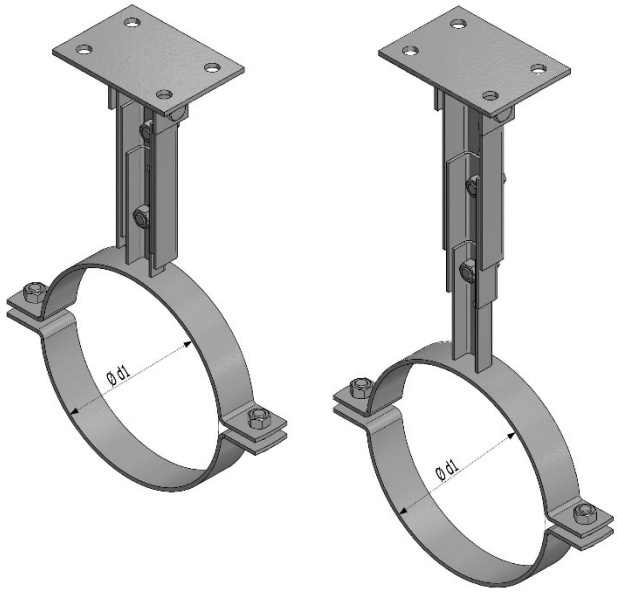

Zawiesie regulowane stałe IS typ II

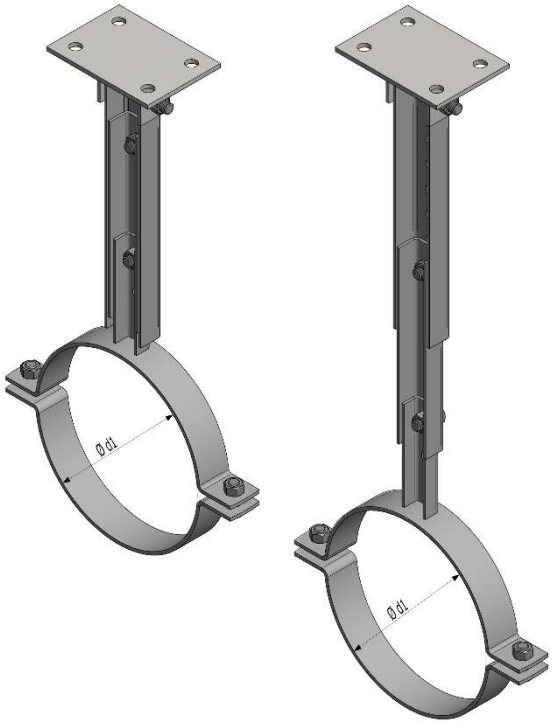

Regulowana długość (mm)

235-340

Regulowana długość (mm)

350-545

Mocowanie	Obejma	d1
Śruby lub kotwy M12	Płaskownik 30x3 mm	DN50 – DN250

Zawiesie regulowane stałe IS typ III

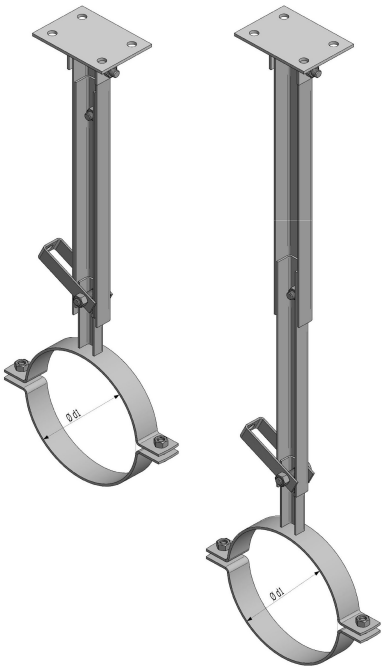

Zawiesie regulowane stałe IS typ IV

Regulowana długość (mm)

575-905

Regulowana długość (mm)

935-1625

Mocowanie	Obejma	d1
Śruby lub kotwy M12	Płaskownik 30x3 mm	DN50 – DN250

Podciąg

Nr produktu: 601006

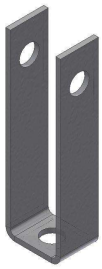

Łącznik do podciągów

Nr produktu: 601001

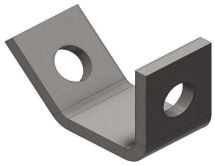

Zawiesie z mufą

Zawiesie stałe

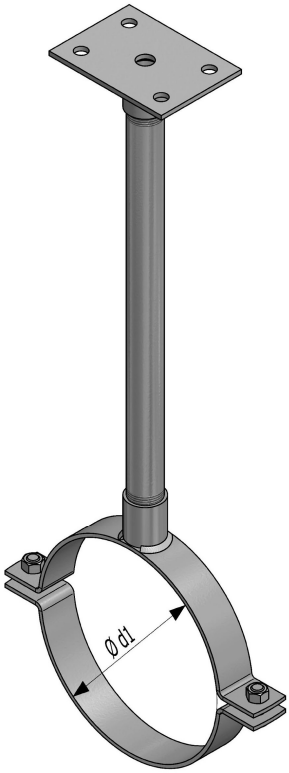

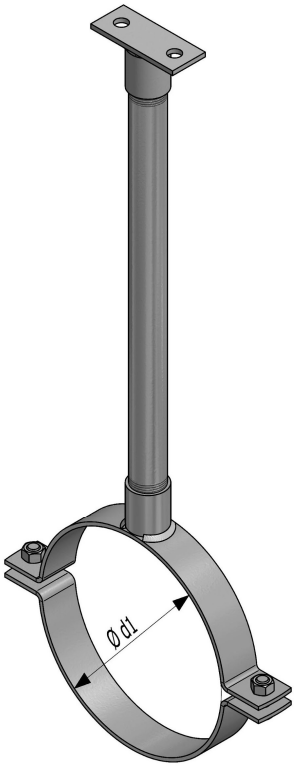

Zawiesie ruchome

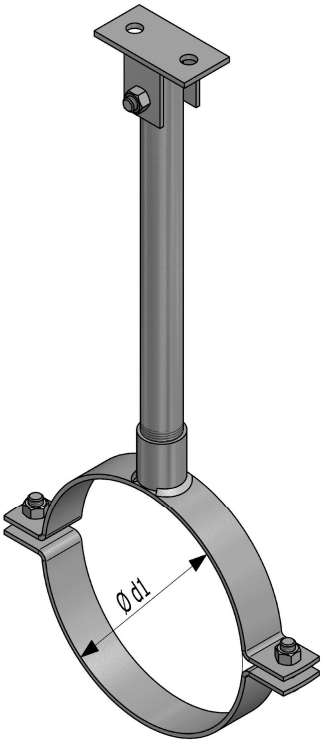

Elementy składowe

Podstawa z mufą
Nr produktu
601008

	Wąska podstawa z mufą
	Nr produktu
	601009
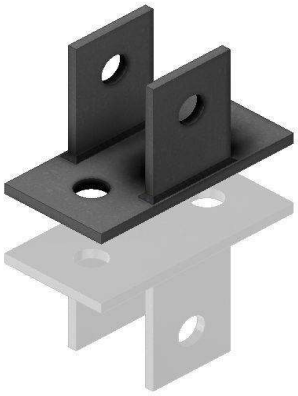	Podstawa ruchoma
	Nr produktu
	601012
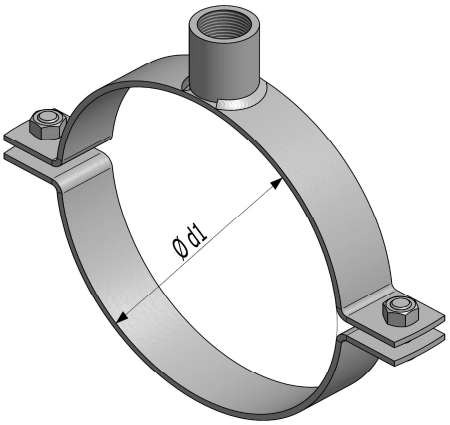	Obejma z mufą
	Obejma / d1
	Płaskownik 30x3 mm / DN50-DN250

Zawiesie ruchome z nakrętką

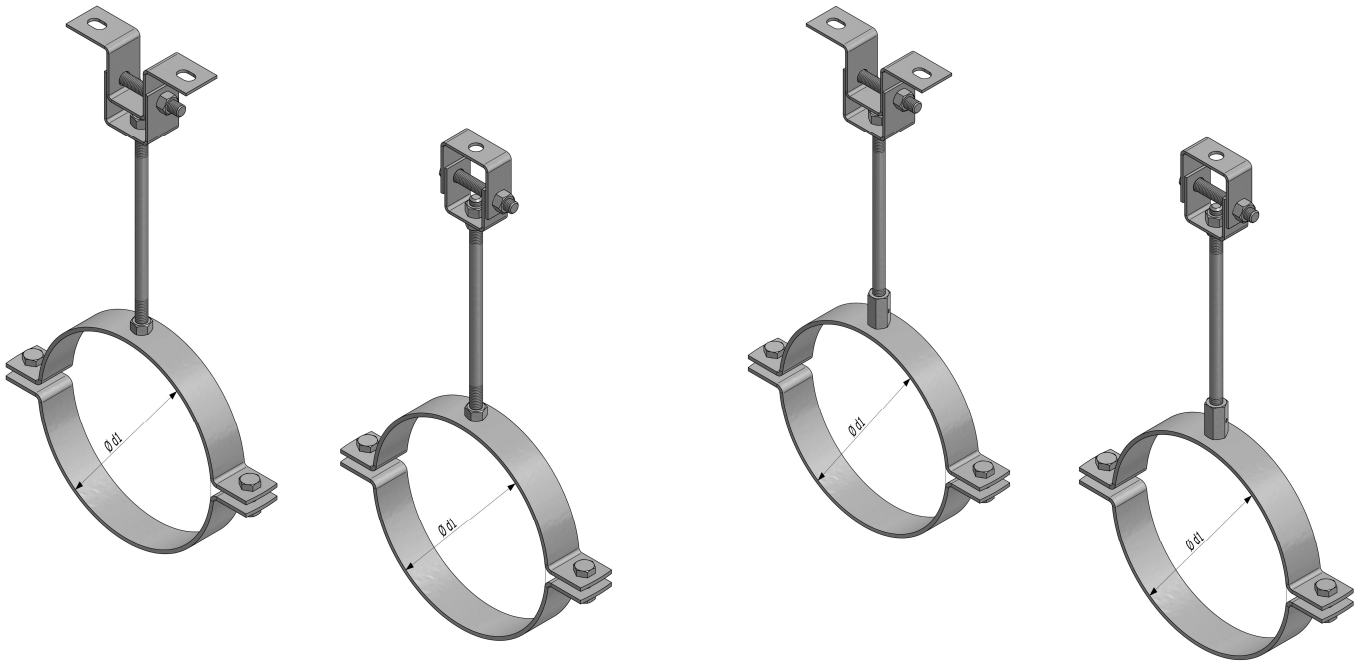

Elementy składowe

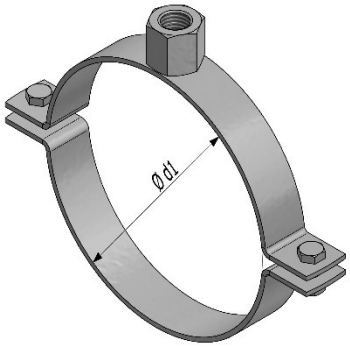

Obejma z nakrętką M12x35	
Obejma	d1
Płaskownik 30x3 mm	DN50-DN250

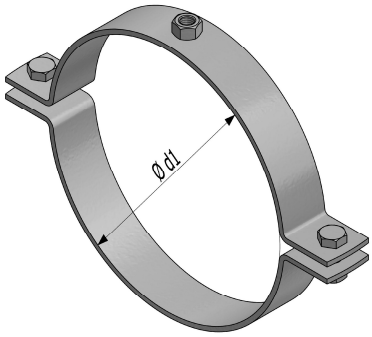

Obejma z nakrętką M12	
Obejma	d1
Płaskownik 30x3 mm	DN50-DN250

Wieszak typ 1

	Nr produktu 601004
	Wieszak typ 2 Nr produktu 601010

Oferujemy również niestandardowe systemy mocowania rur i kabli, które realizujemy na specjalne zamówienie klienta.

Zapraszamy do złożenia zapytania ofertowego.